User manual

MANUEL D'UTILISATION
GEBRUIKSAANWIJZING
GEBRAUCHSANWEISUNG
MANUALE DI ISTRUZIONI
MANUAL DE INSTRUCCIONES
INSTRUKCJA OBSŁUGI
NÁVOD K OBSLUZE

Gemini 2

VERMEIREN

CE

Sommario

Premessa **4**

1. Il prodotto **6**

1.1. Opzioni 6

2. Prima dell'uso **7**

2.1. Uso previsto e indicazioni 7
2.2. Istruzioni di sicurezza e rischi applicabili 7
2.3. Simboli presenti sulla carrozzina 8
2.4. Trasporto 9
2.5. Montaggio/smontaggio 10
2.6. Applicazione degli adesivi riflettenti (opzionale) 12
2.7. Magazzinaggio 13

3. Uso della carrozzina **14**

3.1. Utilizzo dei freni 14
3.2. Trasferimento alla/dalla carrozzina 15
3.3. Regolazioni per il comfort 16
3.4. Utilizzo della carrozzina 23

4. Manutenzione **24**

4.1. Punti di manutenzione 24
4.2. Istruzioni per la manutenzione 25
4.3. Soluzione dei problemi di funzionamento 26
4.4. Durata prevista 27
4.5. Utilizzi successivi 27
4.6. Fine vita 27
4.7. Garanzia 27

5. Specifiche tecniche **28**

Premessa

Congratulazioni! Ora possiede una carrozzina Vermeiren!

Questa carrozzina è realizzata da personale qualificato e competente. Essa è progettata e prodotta secondo gli elevati standard di qualità garantiti da Vermeiren.

Grazie per la fiducia accordata ai prodotti Vermeiren. Questo manuale viene fornito come supporto per l'uso della carrozzina e delle sue opzioni operative. Leggerlo attentamente, in quanto aiuta a familiarizzarsi con il funzionamento, le prestazioni e le limitazioni della carrozzina.

Per eventuali ulteriori domande successive alla lettura di questo manuale, rivolgersi al proprio rivenditore specializzato, che sarà lieto di fornire un supporto.

Nota importante

Per garantire la propria sicurezza e prolungare la durata del prodotto, trattarlo con cura e farlo controllare e/o sottoporlo a manutenzione con regolarità.

Questo manuale rispecchia gli sviluppi più recenti del prodotto. Vermeiren si riserva il diritto di introdurre modifiche di questo tipo di prodotto senza alcun obbligo di adattare o sostituire i prodotti analoghi consegnati in precedenza.

Le immagini del prodotto vengono utilizzate per chiarire le istruzioni contenute nel manuale. I dettagli del prodotto raffigurato possono essere diversi da quelli del prodotto in uso.

Informazioni disponibili

Sul sito Web di Vermeiren, all'indirizzo http://www.vermeiren.com/, è sempre disponibile la versione più recente delle informazioni contenute in questo manuale. Visitare con regolarità tale sito per verificare l'esistenza di eventuali aggiornamenti.

Le persone ipovedenti possono scaricare la versione elettronica di questo manuale e farlo leggere da un software applicativo di sintesi vocale.

	Manuale di istruzioni Per l'utente e il rivenditore specializzato
	Istruzioni di installazione Per il rivenditore specializzato
	Manuale di assistenza per le sedie a rotelle Per il rivenditore specializzato
	Dichiarazione di conformità CE

1. Il prodotto

1. Barra di spinta
2. Schienale
3. Cintura di sicurezza
4. Sedile
5. Appoggiagambe
6. Pedana
7. Ruote direttrici (Ruote anteriori)
8. Ruote motrici (Ruote posteriori)
9. Freni
10. Telaio
11. Targhetta di identificazione

1.1. Opzioni

Per le opzioni, rivolgersi al proprio concessionario autorizzato. Sarà lieto di fornirle assistenza.

2. Prima dell'uso

2.1. Uso previsto e indicazioni

- L'ausilio e' un prodotto medicale.
- Indicazioni e controindicazioni: La carrozzina può essere spinta da un accompagnatore o da un genitore. La carrozzina è destinata a bambini con una disabilità o una disfunzione del movimento a causa di un danno cerebrale. La costruzione modulare permette di scegliere il design ottimale per le esigenze specifiche del vostro bambino.
- Questa carrozzina è adatta per l'uso al coperto e all'aperto.
- Essa è progettata e realizzata esclusivamente per il trasporto/ trasferimento di una (1) persona di peso massimo come specificato nel **§**5.. Essa non è viceversa progettata per il trasporto di merci od oggetti, né per qualunque uso diverso da quello descritto in precedenza.
- Utilizzare esclusivamente accessori e ricambi approvati da Vermeiren.
- Leggere tutte le informazioni tecniche di dettaglio e le limitazioni della carrozzina, riportate nel capitolo 5..
- La garanzia del prodotto presuppone un uso e una manutenzione normali del medesimo, come descritti in questo manuale. I danni al prodotto dovuti a uso improprio o manutenzione carente causano la decadenza della garanzia.

2.2. Istruzioni di sicurezza e rischi applicabili

⚠ ATTENZIONE

Rischio di lesioni e/o danni

- Leggere e osservare le istruzioni contenute in questo manuale. In caso contrario, è possibile ferirsi o danneggiare la carrozzina.

Durante l'uso, tenere presenti le seguenti avvertenze generali:

- L'assistente non deve azionare la carrozzina se è sotto l’effetto di alcool, farmaci o altre sostanze in grado di influire sulle sue capacità di manovra.

- Non dimenticare che alcune parti della carrozzina possono diventare molto calde o fredde a causa della temperatura ambiente, della radiazione solare e di dispositivi di riscaldamento. Prestare attenzione quando si tocca la carrozzina. In condizioni climatiche fredde, utilizzare indumenti protettivi.
- Non modificare in alcun modo il prodotto.
- Se al momento della consegna l'imballaggio del prodotto è stato danneggiato, aperto (involontariamente) o alterato da condizioni ambientali (umidità, calore...), verificare l'integrità del dispositivo. In caso di dubbio, contattare il proprio rivenditore specializzato.

Tieni presente che il tuo carrozzina potrebbe interferire con qualche sistema di antifurto, a seconda delle impostazioni utilizzate ciò potrebbe fra scattare l'allarme del negozio.

Qualsiasi incidente grave [MDR (UE) 2017/745 **§**2 (65)] che si sia verificato in relazione al dispositivo deve essere segnalato al produttore e all'autorità competente dello Stato membro in cui risiede l'utente e/o il paziente.

2.3. Simboli presenti sulla carrozzina

TYPE	Indicazione del modello
REF	Codice prodotto
SN	Numero di serie
MD	Dispositivo medico
	Produttore
	Data di produzione

	Dichiarazione di conformità
	Attenzione: informazioni importanti
	Si consiglia di leggere il manuale
	Rischio di intrappolamento
	Peso massimo dell'utente, in kg
	Pendenza massima di sicurezza, in ° (gradi).
	Non utilizzare come sedile in automobile

2.4. Trasporto

2.4.1. Spostamento

Spostare la carrozzina nei punti desiderati utilizzando le sue ruote.

Se ciò non è possibile, sollevare la carrozzina per le parti solide del telaio. Non afferrare i poggiapiedi, i braccioli o le ruote.

2.4.2. Trasporto su veicoli, come bagaglio

⚠ AVVERTENZA

Rischio di lesioni

- NON utilizzare la carrozzina come sedile in un veicolo; vedere il simbolo successivo.

- Controllare che la carrozzina sia fissata in modo adeguato, per evitare lesioni ai passeggeri in caso di collisioni o frenate brusche.
- NON utilizzare la stessa cintura di sicurezza per il passeggero e per la carrozzina.

1. Ripiegare la carrozzina fino alle dimensioni più compatte, attenendosi alle istruzioni fornite nel **§2.5.1.**.
2. Sistemare la carrozzina nel portabagagli.
3. Se lo scomparto della carrozzina e del passeggero NON sono separati, collegare il telaio della carrozzina in modo saldo al veicolo. È possibile utilizzare le cinture di sicurezza disponibili nel veicolo.

2.5. Montaggio/smontaggio

⚠ ATTENZIONE

Rischio di lesioni

- Allontanare le dita dalle parti mobili della carrozzina.

2.5.1. Chiusura della carrozzina

1. Utilizzare il freno centrale per arrestare il movimento della carrozzina, vedere **§3.1.**.
2. Tirare la leva rossa sotto la parte anteriore del sedile (1). La leva può essere raggiunta attraverso l'apertura nel rivestimento del poggiagambe, o ripiegando il rivestimento del poggiagambe.
3. Sollevare la parte anteriore del sedile e tirare il sedile nel suo insieme in avanti. Ora è possibile rimuovere il sedile dal telaio.
4. Tirare le parti (2) su entrambi i lati verso l'alto fino a sbloccare il telaio superiore.
5. Tirare la barra di spinta (3) in avanti per tenere il telaio.
6. Lasciare che il telaio poggi sulle ruote posteriori e sul tubo del telaio. Ora il telaio può essere piegato completamente.
7. Ruotare la barra di spinta verso il basso, vedere **§3.3.9.**.
8. Se necessario, togliere gli accessori dal sedile e ripiegare lo schienale verso il basso (4).

2.5.2. Apertura della carrozzina

1. Afferrare la barra di spinta (3) e spingerla in avanti per aprire il telaio.
2. Girare il telaio in modo che le ruote anteriori e posteriori poggino a terra.
3. Spostare la barra di spinta all'indietro per aprire completamente il telaio.
4. Verificare che le parti (2) scattino sul tubo inferiore del telaio e che il telaio sia fissato saldamente.
5. Ruotare la barra di spinta nella posizione desiderata, vedere **§3.3.9.**.
6. Prendere il sedile e dispiegare lo schienale se necessario.
7. Installare prima la parte posteriore del sedile *: i due ganci di metallo devono essere posizionati sopra l'asta inferiore del telaio che è più lontana dalla parte anteriore del sedile.
8. Quando la parte posteriore del seggiolino è stata posizionata correttamente, la parte anteriore può essere facilmente bloccata spingendo verso il basso. Si sentirà un clic.
9. Assicurarsi che il seggiolino sia stato fissato correttamente al telaio inferiore.

10. Regolare il seggiolino per il comfort del bambino e installare eventuali accessori che sono stati rimossi per il trasporto (vedere **§3.3.**).

* Il seggiolino di Gemini 2 può essere installato con il bambino rivolto in avanti o rivolto verso di voi mentre spingete. Le stesse istruzioni valgono per entrambe le opzioni.

È anche possibile non rimuovere il sedile e ripiegare il Gemini 2. Tenere presente che è necessario rimuovere tutti gli accessori e i supporti prima di ripiegare completamente lo schienale in avanti.

2.6. Applicazione degli adesivi riflettenti (opzionale)

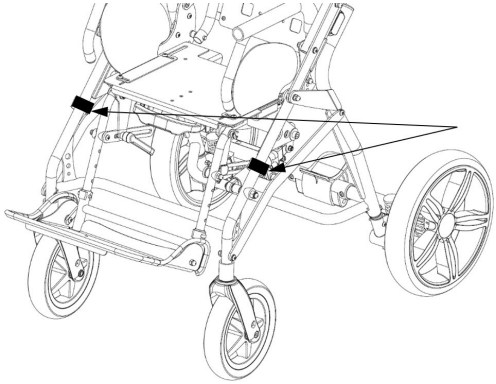	**Bianco**

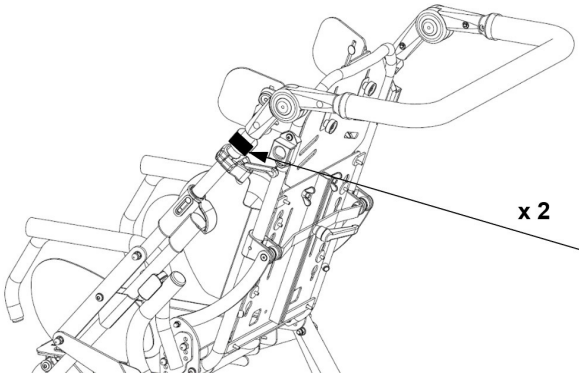	**Rosso**

2.7. Magazzinaggio

⚠ ATTENZIONE

Rischio di danni

- Avere cura di immagazzinare la carrozzina in un ambiente asciutto, per evitare la formazione di muffa o danni alla selleria; vedere inoltre il capitol 5..

3. Uso della carrozzina

⚠ AVVERTENZA

Rischio di lesioni

- Leggere anzitutto il capitolo precedente per familiarizzarsi con l'uso previsto. NON utilizzare la carrozzina senza avere letto e compreso a fondo tutte le istruzioni.
- In caso di dubbi o domande, non esitare a rivolgersi al proprio rivenditore specializzato di zona, al proprio fornitore di cure sanitarie o a un consulente tecnico per un aiuto al riguardo.

3.1. Utilizzo dei freni

⚠ ATTENZIONE

Rischio di lesioni

- Non utilizzare i freni per rallentare la carrozzina durante la marcia, utilizzarli solo per prevenire movimenti indesiderati della carrozzina.
- Sull'adeguato funzionamento dei freni incidono l'usura e la mancanza di pulizia delle ruote, ad esempio presenza di acqua, olio o fango. Verificare le condizioni delle ruote prima di ogni utilizzo.
- I freni sono regolabili e possono usurarsi. Verificare il funzionamento dei freni prima di ogni utilizzo.
- Accertarsi che la carrozzina sia su una superficie piana prima di rilasciare i freni. Non rilasciare mai entrambi i freni contemporaneamente.

I freni di Gemini 2 sono azionati da una leva centrale del freno:

- Spingere il freno centrale nella direzione (1) per attivare il freno.
- Quando si spinge il freno centrale nella direzione (2), il freno viene rilasciato.

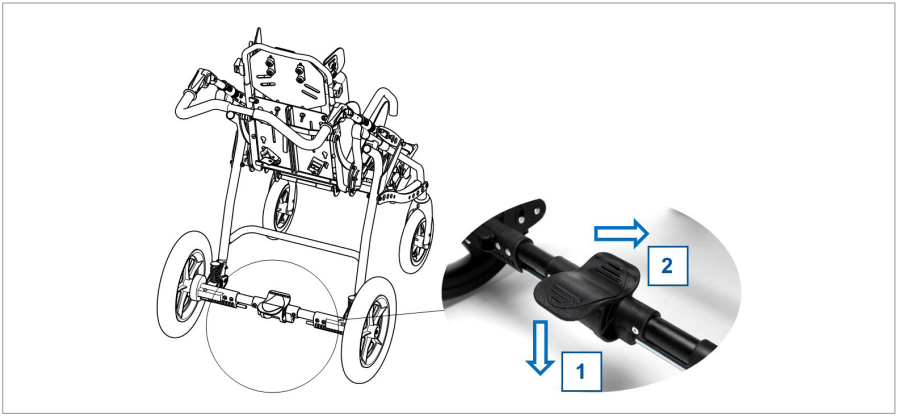

3.2. Trasferimento alla/dalla carrozzina

⚠ ATTENZIONE

Rischio di lesioni o di danni

- Non stare in piedi sui pedane.

3.2.1. Trasferimento

1. Posizionare la carrozzina il più vicino possibile alla sedia, alla poltrona o al letto verso il quale si desidera trasferire il paziente.
2. Verificare che entrambi i freni della carrozzina siano attivati.
3. Trasferire il bambino da/verso la carrozzina.
4. Fissare la cintura di sicurezza.

3.2.2. Posizione di seduta sulla carrozzina

Alcuni consigli per un utilizzo confortevole della carrozzina:

- Sedersi sul sedile con la parte inferiore della schiena contro lo schienale.
- Accertarsi che la parte superiore delle gambe sia orizzontale e che i piedi si trovino in una posizione confortevole. Effettuare le regolazioni eventualmente necessarie.

3.3. Regolazioni per il comfort

⚠ ATTENZIONE

Rischio di lesioni o di danni

- Le regolazioni per il comfort indicate di seguito possono essere eseguite da assistenti o badanti. Tutte le altre regolazioni vengono eseguite dal rivenditore specializzato in base alle istruzioni di installazione; vedere la premessa.
- La posizione di seduta più inclinata in avanti, in combinazione con il poggiapiedi completamente abbassato, deve essere utilizzata esclusivamente per il trasferimento da e verso la carrozzina.

3.3.1. Inclinazione del sedile

	1. Premere la leva (3) sul lato della barra di spinta. 2. Premere verso il basso/sollevare la parte anteriore del sedile fino all'inclinazione desiderata. 3. Rilasciare la leva.

3.3.2. Inclinazione dello schienale

	Larghezza del sedile 32 1. Allentare la leva (4) che si trova nella parte posteriore dello schienale. 2. Tirare o spingere i tubi dello schienale nella posizione desiderata (dalla posizione ripiegata - facile per il trasporto - nella posizione distesa: 0° - 45°). Lo schienale si ferma automaticamente quando raggiunge l'inclinazione massima. 3. Serrare di nuovo la leva (4). 4. Verificare che lo schienale sia fissato saldamente.

Larghezza del sedile 40

1. Tirare il perno (5).
2. Tirare o spingere lo schienale fino a raggiungere l'angolo desiderato (6 posizioni diverse con incrementi di 8°). Lo schienale si ferma automaticamente quando raggiunge l'inclinazione massima.
3. Verificare che lo schienale sia fissato saldamente.
4. Rilasciare il perno (5).

È presente un altro foro che impedisce allo schienale di tornare nella posizione verticale quando è piegato sul sedile (per il trasporto).

3.3.3. Altezza dello schienale

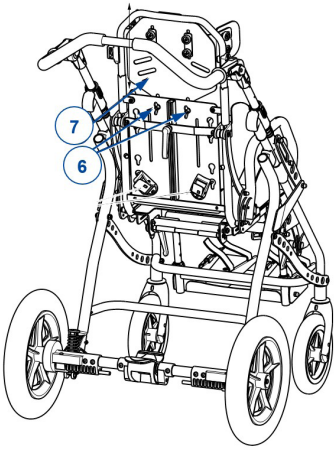

Rimuovere il rivestimento per modificare l'altezza dello schienale.

1. Allentare i due dadi ad alette (6) sul retro dello schienale.
2. Spostare la parte superiore (poggiatesta) (7) dello schienale verso l'alto o verso il basso fino all'altezza desiderata.
3. Serrare di nuovo manualmente le due viti e i dadi ad alette (6) in modo saldo.

3.3.4. Inclinazione dell’appoggio per le gambe

	1. Allentare le leve (8) su entrambi i lati. 2. Regolare il poggiagambe nella posizione desiderata (senza gradini; gamma 83° per la larghezza del sedile 32, gamma 85° per la larghezza del sedile 40). 3. Serrare di nuovo le due leve (8). 4. Verificare che il poggiagambe sia fissato saldamente.

3.3.5. Lunghezza del poggiagambe (solo per la larghezza del sedile 32)

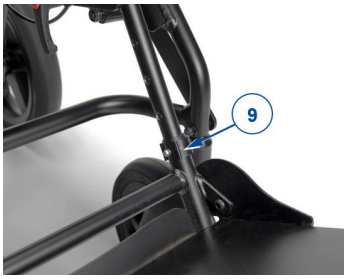	Il poggiagambe può essere impostato su 4 lunghezze diverse (incrementi: 30 mm): 1. Tirare indietro entrambi i perni di blocco (9). 2. Far scorrere il poggiapiedi su/giù fino alla posizione desiderata. 3. Bloccare di nuovo la struttura con i perni di bloccaggio (9). 4. Verificare che la pedana sia fissata saldamente.

3.3.6. Supporti per i piedi (opzionale)

L'angolo dei supporti per i piedi (10) può essere regolato in diverse posizioni (Larghezza del sedile 32: 5 posizioni, passi di 10° - Larghezza del sedile 40: 4 posizioni, passi di 8,5°).

1. Allentare i dati ad alette (11) sul fondo della pedana.
2. Girare i supporti per i piedi (10) nella posizione desiderata.
3. Serrare di nuovo i dati ad alette (11).
4. Verificare che i supporti per i piedi siano fissati saldamente.

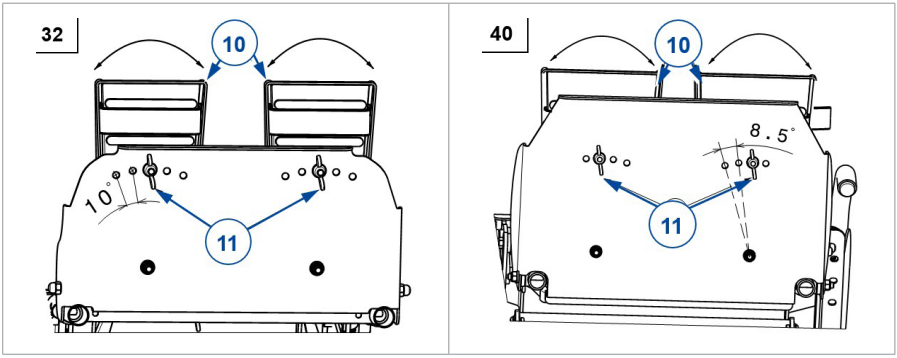

3.3.7. Supporti laterali (opzionale)

3.3.7.1. Supporti per la testa

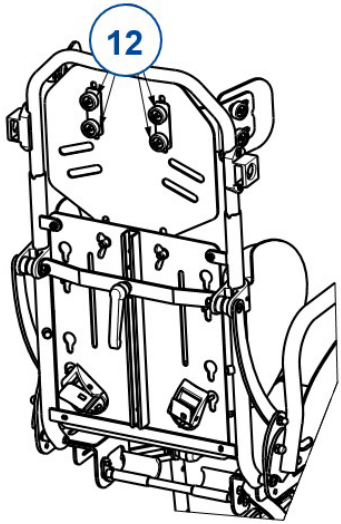

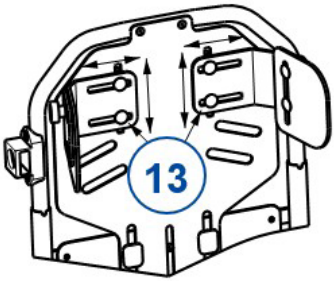

Regolazione della larghezza

1. Allentare le due manopole zigrinate (12) che si trovano nella parte posteriore dello schienale.
2. Spostare il supporto per la testa (13) verso l'interno o verso l'esterno fino alla posizione desiderata (senza gradini, gamma 25 mm per lato).
3. Serrare nuovamente le due manopole zigrinate (12).
4. Verificare che il supporto (13) sia fissato saldamente.
5. Ripetere questi passaggi per l'altro supporto (13).

Regolazione dell'altezza

1. Allentare le due manopole zigrinate (12) che si trovano nella parte posteriore dello schienale.
2. Spostare il supporto per la testa (13) verso l'alto verso il basso fino alla posizione desiderata (senza gradini, gamma 30 mm).
3. Serrare nuovamente le due manopole zigrinate (12).
4. Verificare che il supporto (13) sia fissato saldamente.
5. Ripetere questi passaggi per l'altro supporto (13).

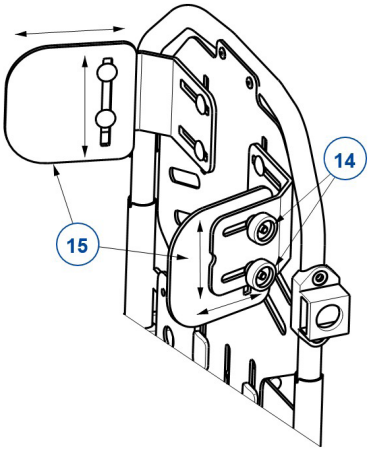

Regolazione dell’altezza

1. Allentare le due manopole zigrinate (14) che si trovano a lato dello supporto.
2. Spostare il supporto per la testa (15) verso l'alto verso il basso fino alla posizione desiderata (senza gradini, gamma 25 mm).
3. Serrare nuovamente le manopole zigrinate (14).
4. Verificare che il supporto (15) sia fissato saldamente.
5. Ripetere questi passaggi per l'altro supporto.

Regolazione della profondità

1. Allentare le due manopole zigrinate (14) che si trovano a lato dello supporto.
2. Spostare il supporto per la testa (15) in avanti o indietro fino alla posizione desiderata (senza gradini, gamma 22,5 mm).
3. Serrare nuovamente le manopole zigrinate (14).
4. Verificare che il supporto (15) sia fissato saldamente.
5. Ripetere questi passaggi per l'altro supporto.

3.3.7.2. Altezza delle sopporte dello schienale

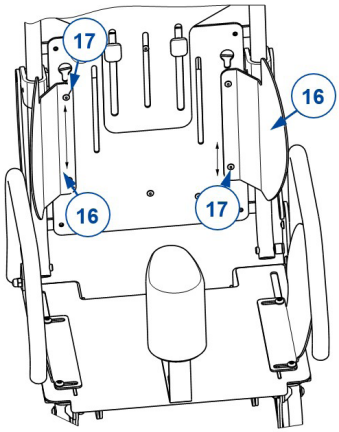

Le sopporte dello schienale (16) possono essere posizionate in 2 posizioni (40 mm di distanza).

1. Sollevare leggermente el sopporte verso l'alto per staccarla dallo schienale.
2. Posizionarlo nella posizione desiderata mettendo le viti (17) attraverso i fori dello schienale.
3. Ripetere per l'altro sopporto.

3.3.8. Cuscino a cuneo (opzionale)

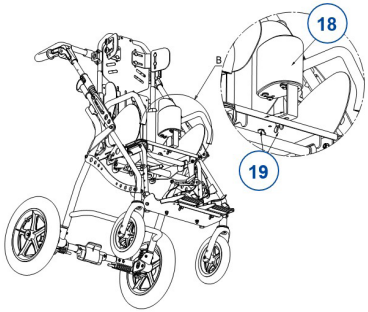

Il cuscino a cuneo (18) è stato montato con due dadi ad alette (19). Può essere facilmente rimosso allentando/serrando i dadi ad alette (19).

Il cuscino a cuneo può essere spostato in avanti/indietro per una distanza di 115 mm.

3.3.9. Impostazione della barra di spinta

Premere contemporaneamente entrambi i pulsanti (18) sul fermo della barra di spinta e bloccarla nella posizione desiderata. Rilasciando i pulsanti (18) sul fermo, la barra di spinta si blocca nella posizione desiderata.

3.4. Utilizzo della carrozzina

⚠ ATTENZIONE

Rischio di lesioni o di danni

- NON effettuare spostamenti su superfici inclinate, ostacoli, gradini o cordoli di dimensioni superiori a quelle specificate nel **§** 5..
- Prestare attenzione quando si procede su strade con buche o fessure in cui le ruote possano incastrarsi.
- Evitare sassi o altri oggetti in grado di bloccare le ruote.
- Tenere sempre conto del raggio di rotazione della pedana, per evitare di causare lesioni alle persone o danni materiali.
- Prima di ogni utilizzo, verificare che:
  - tutte le regolazioni siano fissate saldamente; vedere il **§3.3.**.
  - i freni di parcheggio funzionino correttamente.
  - gli pneumatici siano in buone condizioni; vedere il **§4.2.1.**.

3.4.1. Spinta della carrozzina

La carrozzina può essere azionata solo da un accompagnatore:

1. Afferrare la barra di spinta.
2. Rilasciare i freni.
3. Spingere la carrozzina.
4. Per la larghezza del sedile 40: utilizzare il dispositivo di ribaltamento sul telaio inferiore per superare gli ostacoli.

4. Manutenzione

Una cura regolare garantisce che la carrozzina rimanga in perfette condizioni di funzionamento. Per il manuale di manutenzione, fare riferimento al sito Web di Vermeiren all'indirizzo www.vermeiren.com.

4.1. Punti di manutenzione

ATTENZIONE

Rischio di lesioni e danni

- Riparazioni e sostituzioni devono essere eseguite esclusivamente da personale con un'opportuna formazione e utilizzando unicamente ricambi originali Vermeiren.

L'ultima pagina di questo manuale contiene un modulo di registrazione che consente ai concessionari autorizzati di registrare ogni intervento di assistenza.
La frequenza dell'assistenza dipende dalla frequenza e dall'intensità dell'uso. Concordare con il proprio rivenditore un calendario comune per le attività di ispezione / manutenzione / riparazione.

4.1.1. Prima di ciascun utilizzo

Verificare i seguenti punti:

- Tutti i componenti: presenza, integrità e assenza di usura.
- Tutti i componenti: pulizia, vedere il **§4.2.2.**.
- Ruote, schienale, sedile, poggiapolpacci, braccioli e pedane: fissaggio corretto.
- Condizioni delle ruote / degli pneumatici: vedere il **§ 4.2.1.**.
- Condizioni dei componenti del telaio: assenza di deformazioni, instabilità, punti deboli o raccordi allentati.
- Sedile, schienale, poggiatesta (se presente) e imbottiture di braccioli e poggiapolpacci: assenza di usura eccessiva (come ammaccature, danni o lacerazioni).

- Freni: integri e funzionanti.

Rivolgersi al proprio rivenditore specializzato per le riparazioni o i ricambi eventualmente necessari.

4.1.2. Annualmente o con maggiore frequenza

Almeno una volta all'anno, o con maggiore frequenza, richiedere al proprio rivenditore specializzato un intervento di ispezione e manutenzione della carrozzina. La frequenza minima di manutenzione dipende dall'uso, e deve pertanto essere concordata con il proprio concessionario autorizzato.

4.1.3. In caso di inutilizzo

Avere cura di immagazzinare la carrozzina in un ambiente asciutto, per evitare la formazione di muffa o danni alla selleria; vedere inoltre il capitol 5..

4.2. Istruzioni per la manutenzione

4.2.1. Ruote e pneumatici

Il funzionamento corretto dei freni dipende dallo stato degli pneumatici, e può variare a seconda dell'usura e dell'eventuale contaminazione (acqua, olio, fango e così via).

Tenere pulite le ruote da fili, capelli, sabbia e fibre.

Verificare il profilo degli pneumatici. Se la profondità del battistrada è inferiore a 1 mm, occorre sostituire gli pneumatici. A tale scopo, rivolgersi al proprio rivenditore specializzato.

Gonfiare ciascuno pneumatico alla pressione corretta (facendo riferimento all'indicazione riportata sul medesimo).

4.2.2. Pulizia

⚠ ATTENZIONE

Rischio di danni da umidità

- Non pulire la carrozzina con manichette o pulitrici ad alta pressione.

Strofinare tutti i componenti rigidi con un panno umido (non zuppo). Se necessario, utilizzare un detergente delicato, adatto per smalti e materiali sintetici.

È possibile pulire la selleria con acqua tiepida e un detergente delicato. Non utilizzare detergenti abrasivi per la pulizia.

4.2.3. Disinfezione

⚠ ATTENZIONE

Rischio di danni

- La disinfezione deve essere eseguita esclusivamente da personale con un'opportuna formazione. Consultare il proprio rivenditore specializzato.

4.3. Soluzione dei problemi di funzionamento

Anche se si utilizza la carrozzina nel modo corretto, è comunque possibile che si verifichi un problema tecnico. In tal caso, rivolgersi al rivenditore specializzato della propria zona.

⚠ AVVERTENZA

Rischio di lesioni e danni

- NON tentare MAI di riparare personalmente la carrozzina.

I sintomi indicati di seguito possono segnalare un problema grave. Rivolgersi pertanto sempre al proprio rivenditore specializzato se si rileva una qualunque delle seguenti anomalie:

- Rumori strani;
- Usura irregolare del battistrada di uno pneumatico;
- Movimenti a scatti;
- Tendenza della carrozzina a deviare lateralmente;
- Gruppi ruota danneggiati o spezzati.

4.4. Durata prevista

La carrozzina è costruita in modo da permettere una durata media di vita di 5 anni. Tale valore aumenta o diminuisce a seconda della frequenza di utilizzo, delle condizioni di guida e della manutenzione.

4.5. Utilizzi successivi

Prima di ogni utilizzo successivo, fare disinfettare, ispezionare e sottoporre a manutenzione la carrozzina secondo le istruzioni dei **§ 4.1.** e **§ 4.2.** .

4.6. Fine vita

A fine vita, occorre smaltire la carrozzina conformemente alla legislazione ambientale locale. Il modo migliore per farlo consiste nello smontare la carrozzina per agevolare il trasporto dei componenti riciclabili.

4.7. Garanzia

La garanzia di questo prodotto è soggetta ai termini e alle condizioni generali di ogni paese.

5. Specifiche tecniche

I dettagli tecnici riportati di seguito sono validi soltanto per la carrozzina oggetto del manuale, con le impostazioni standard e in condizioni ambiente ottimali. Durante l'uso, tenere conto di questi dati di dettaglio. I valori indicati non sono più validi se la poltrona elevabile ha subito modifiche o danni, oppure presenta un livello elevato di usura.

Marchio	**Vermeiren**	
Gruppo prodotto	**Carrozzina manuale**	
Tipo	**Gemini 2**	
Descrizione	**Dimensioni**	
	Larghezza del sedile 32	**Larghezza del sedile 40**
Peso massimo dell'utente	35 kg	50 kg
Lunghezza complessiva	950 mm	1060 mm
Larghezza complessiva	620 mm	690 mm
Altezza complessiva	1200 mm	1275 mm
Massa totale	18 kg	27 kg
Masse dei componenti rimovibili Sedile Telaio inferiore	 7,2 kg 10,8 kg	 13,55 kg 13,45 kg
Stabilità statica in discesa	10°	
Stabilità statica in salita	10°	
Stabilità statica laterale	10°	
Basculamento del sedile	-25° - +30°	
Profondità del sedile regolabile	300 - 360 mm	360 - 420 mm
Larghezza effettiva del sedile	320 mm	400 mm
Altezza da terra del sedile	510 mm	
Angolazione dello schienale	0° - 45°	0° - 40°
Altezza dello schienale	520 - 640 mm	650 - 770 mm
Distanza tra pedana e sedile	250 - 340 mm	315 - 400 mm
Angolo fra le gambe e la superficie del sedile	2,5° - 85,5°	3° - 88°
Distanza tra imbottitura dei braccioli e sedile	200 mm	
La casa produttrice si riserva il diritto di apportare modifiche tecniche. Tolleranza misurazioni +- 15 mm / 1,5 kg / 1,5° .		

Marchio	**Vermeiren**	
Gruppo prodotto	**Carrozzina manuale**	
Tipo	**Gemini 2**	
Descrizione	**Dimensioni**	
	Larghezza del sedile 32	**Larghezza del sedile 40**
Posizione anteriore della imbottitura dei braccioli	235 mm	310 mm
Posizione orizzontale dell'asse (deflessione)	230 mm	150 mm
Diametro di sterzata minimo	Pedana ripiegata: 1200 mm Pedana ripiegata in basso: 1480 mm	Pedana ripiegata: 1620 mm Pedana ripiegata in basso: 1850 mm
Diametro delle ruote posteriori	295 x 50 mm	
Pressione degli pneumatici, ruote posteriori	Max. 2,5 bar	
Diametro delle ruote anteriori	200 x 40 mm	
Pressione degli pneumatici, ruote anteriori	Max. 2,5 bar	
Temperatura di utilizzo	+5°C - +41°C	
Umidità per utilizzo e conservazione	30% - 70%	
La casa produttrice si riserva il diritto di apportare modifiche tecniche. Tolleranza misurazioni +- 15 mm / 1,5 kg / 1,5° .		

Service registration form

This product (name): ……..

was inspected (I), serviced (S), repaired (R) or disinfected (D):

By (stamp): Kind of work: I / S / R / D Date:	By (stamp): Kind of work: I / S / R / D Date:	By (stamp): Kind of work: I / S / R / D Date:
By (stamp): Kind of work: I / S / R / D Date:	By (stamp): Kind of work: I / S / R / D Date:	By (stamp): Kind of work: I / S / R / D Date:
By (stamp): Kind of work: I / S / R / D Date:	By (stamp): Kind of work: I / S / R / D Date:	By (stamp): Kind of work: I / S / R / D Date:
By (stamp): Kind of work: I / S / R / D Date:	By (stamp): Kind of work: I / S / R / D Date:	By (stamp): Kind of work: I / S / R / D Date:
By (stamp): Kind of work: I / S / R / D Date:	By (stamp): Kind of work: I / S / R / D Date:	By (stamp): Kind of work: I / S / R / D Date:

VERMEIREN GROUP
Vermeirenplein 1/15
2920 Kalmthout
Belgium
www.vermeiren.com

Version: G, 2026-07
Basic UDI-DI: 5415174122103Gemini29D
All rights reserved, including translation.

VERMEIREN
we care for you