User manual

MANUEL D'UTILISATION
GEBRUIKSAANWIJZING
GEBRAUCHSANWEISUNG
MANUALE DI ISTRUZIONI
MANUAL DE INSTRUCCIONES
INSTRUKCJA OBSŁUGI
NÁVOD K OBSLUZE

Timix SU

CE

VERMEIREN

Sommario

Premessa **4**

1. Il prodotto **6**

1.1. Opzioni 7

2. Prima dell'uso **7**

2.1. Uso previsto 7
2.2. Istruzioni generali di sicurezza 8
2.3. Simboli presenti sulla carrozzina 9
2.4. Trasporto 10
2.5. Primo utilizzo e magazzinaggio 12

3. Uso della carrozzina **13**

3.1. Primo utilizzo 13
3.2. Guida all'aperto 14
3.3. Console di comando 16
3.4. Freno e leva di ruota libera 17
3.5. Trasferire il paziente da/verso la carrozzina. 18
3.6. Regolazioni per il comfort 19
3.7. Funzione verticalizzante e di sollevamento 24
3.8. Stato e ricarica delle batterie 25

4. Manutenzione **27**

4.1. Punti di manutenzione 27
4.2. Istruzioni per la manutenzione 29
4.3. Soluzione dei problemi di funzionamento 30
4.4. Durata prevista 31
4.5. Utilizzi successivi 31
4.6. Fine vita 32
4.7. Garanzia 32

5. Specifiche tecniche **32**

IT

Premessa

Congratulazioni! Ora possiede una carrozzina Vermeiren!

Questa carrozzina è realizzata da personale qualificato e competente. Essa è progettata e prodotta secondo gli elevati standard di qualità garantiti da Vermeiren.

Grazie per la fiducia accordata ai prodotti Vermeiren. Questo manuale viene fornito come supporto per l'uso della carrozzina e delle sue opzioni operative. Leggerlo attentamente, in quanto aiuta a familiarizzarsi con il funzionamento, le prestazioni e le limitazioni della carrozzina.

Per eventuali ulteriori domande successive alla lettura di questo manuale, rivolgersi al proprio rivenditore specializzato, che sarà lieto di fornire un supporto.

Nota importante

Per garantire la propria sicurezza e prolungare la durata del prodotto, trattarlo con cura e farlo controllare e/o sottoporlo a manutenzione con regolarità.

Questo manuale rispecchia gli sviluppi più recenti del prodotto. Vermeiren si riserva il diritto di introdurre modifiche di questo tipo di prodotto senza alcun obbligo di adattare o sostituire i prodotti analoghi consegnati in precedenza.

Le immagini del prodotto vengono utilizzate per chiarire le istruzioni. I dettagli del prodotto mostrato possono essere diversi da quelli del prodotto in uso.

Informazioni disponibili

Sul sito Web di Vermeiren, all'indirizzo http://www.vermeiren.com/, è sempre disponibile la versione più recente delle informazioni indicate di seguito. Visitare con regolarità tale sito per verificare l'esistenza di eventuali aggiornamenti.

Le persone ipovedenti possono scaricare la versione elettronica di questo manuale e farlo leggere da un software applicativo di sintesi vocale.

	Manuale di istruzioni Per l'utente e il rivenditore specializzato
	Manuale d'uso della console di comando adottata e del caricabatterie. Per l'utente e il rivenditore specializzato
	Istruzioni di installazione Per il rivenditore specializzato
	Manuale di assistenza per le sedie a rotelle Per il rivenditore specializzato
	Dichiarazione di conformità CE

IT

1. Il prodotto

1. Schienale
2. Braccioli
3. Imbottitura dei braccioli
4. Console di comando
5. Sedile
6. Cintura di sicurezza
7. Cinghia toracica
8. Appoggiagambe

9. Pedane
10. Ruote motrici (anteriori)
11. Ruote direttrici (anteriori)
12. Protezione per le ginocchia
13. Ruote di stabilizzazione
14. Motori elettrici di trazione
15. Alloggiamento della batteria
16. Protezione antiribaltamento
17. Targhetta di identificazione

IT

1.1. Opzioni

Per le opzioni, rivolgersi al proprio concessionario autorizzato. Sarà lieto di fornirle assistenza.

2. Prima dell'uso

2.1. Uso previsto

Questo paragrafo fornisce una breve descrizione dell'uso previsto del prodotto. Gli altri paragrafi aggiungono inoltre alle istruzioni ulteriori avvertenze di rilievo. Vermeiren desidera in tal modo portare all'attenzione dell'utente gli eventuali usi errati che possono presentarsi.

- L'ausilio e' un prodotto medicale.
- Indicazioni e controindicazioni: Questa carrozzina può essere azionata dall'utente seduto sulla stessa, oppure spinta da un assistente. La carrozzina è stata progettata e prodotta per essere un ausilio per il trasporto di utenti che soffrono di paralisi, perdita di arti o deformazioni/difetti degli arti, insufficienze cardiache, ... NON utilizzare la carrozzina senza assistenza se si soffre di disabilità fisiche o mentali in grado di mettere in pericolo sé o altri durante l'uso. Consultare pertanto anzitutto il proprio medico e avere cura di trasmettere il suo parere al proprio concessionario autorizzato.
- Questa carrozzina è adatta per l'uso al coperto e all'aperto.
- Essa è progettata e realizzata esclusivamente per il trasporto/trasferimento di una **(1)** persona di peso non superiore a 130 kg. Essa non è viceversa progettata per il trasporto di merci od oggetti, né per qualunque uso diverso da quello descritto in precedenza.

- Utilizzare esclusivamente accessori e ricambi approvati da Vermeiren.
- Leggere tutte le informazioni tecniche di dettaglio e le limitazioni della carrozzina, riportate nel capitolo 5..
- La garanzia del prodotto presuppone un uso e una manutenzione normali del medesimo, come descritti in questo manuale. I danni al prodotto dovuti a uso improprio o manutenzione carente causano la decadenza della garanzia.

2.2. Istruzioni generali di sicurezza

⚠ ATTENZIONE

Rischio di lesioni e/o danni

- Leggere e osservare le istruzioni contenute in questo manuale. In caso contrario, è possibile ferirsi o danneggiare la carrozzina.

Durante l'uso, tenere presenti le seguenti avvertenze generali:

- Non utilizzare la carrozzina se si è sotto l'effetto di alcool, farmaci o altre sostanze in grado di influire sulle proprie capacità di guida.
- Non dimenticare che alcune parti della carrozzina possono diventare molto calde o fredde a causa della temperatura ambiente, della radiazione solare, di dispositivi di riscaldamento o dell'azionamento del motore elettrico durante la marcia. Prestare attenzione quando si tocca la carrozzina. In condizioni climatiche fredde, indossare indumenti protettivi. Dopo l'uso, attendere che la carrozzina / il motore elettrico si sia raffreddato.
- Prima di accendere la carrozzina, prestare attenzione all'ambiente / alla situazione in cui ci si trova. Regolare di conseguenza la propria velocità prima di mettersi in movimento. Per l'uso al coperto, si consiglia di adottare l'impostazione di velocità minima. Per l'uso all'aperto, è possibile regolare la velocità su un valore appropriato, che dia una sensazione di comfort e sicurezza.
- Tenere SEMPRE presente la possibilità che la carrozzina si arresti improvvisamente per l'esaurimento di una batteria o l'intervento di una protezione che evita ulteriori danni alla carrozzina stessa. Verificare inoltre le possibili cause indicate al **§ 4.3.**. Allacciare la cintura di sicurezza, per evitare di subire lesioni.
- La carrozzina è stata sottoposta a prove di compatibilità elettromagnetica ed è conforme alla relativa norma; vedere il capitolo 5.. Le fonti di campi elettromagnetici, come quelli di telefoni cellulari, generatori di corrente o fonti energetiche di grande potenza, possono tuttavia influire sulle prestazioni di guida della carrozzina. L'elettronica della carrozzina

può d'altro canto influire su altri apparati elettronici, come i sistemi di allarme dei negozi e le porte automatiche. Si consiglia pertanto di sottoporre la carrozzina a verifiche regolari degli eventuali danni e dell'usura, poiché i medesimi possono rendere più intense le interferenze (vedere anche il capitolo 4.).

- Guidare la carrozzina soltanto su superfici piane, dove entrambe le ruote motrici siano a contatto con il suolo e l'aderenza sia sufficiente per azionare la carrozzina in condizioni di sicurezza.
- Consultare il produttore della carrozzina prima di modificare o sostituire i punti di assicurazione della stessa, oppure componenti o parti della sua struttura o del suo telaio.
- Accertarsi che durante l'uso mani, indumenti, cinture, fibbie o gioielli non si impiglino nelle ruote o in altri componenti in movimento.

IT

Tieni presente che il tuo carrozzina potrebbe interferire con qualche sistema di antifurto, a seconda delle impostazioni utilizzate ciò potrebbe fra scattare l'allarme del negozio.

Qualsiasi incidente grave [MDR (UE) 2017/745 **§**2 **(65)**] che si sia verificato in relazione al dispositivo deve essere segnalato al produttore e all'autorità competente dello Stato membro in cui risiede l'utente e/o il paziente.

2.3. Simboli presenti sulla carrozzina

max kg	Peso massimo dell'utente, in kg
	Pendenza massima di sicurezza, in ° (gradi).
	Uso soltanto al coperto (caricabatterie)
km/h	Velocità massima
TYPE	Indicazione del modello
REF	Codice prodotto

SN	Numero di serie
MD	Dispositivo medico
	Produttore
	Data di produzione
CE	Dichiarazione di conformità
	Attenzione: informazioni importanti
	Si consiglia di leggere il manuale
	Rischio di intrappolamento
	Può essere utilizzato come sedile in automobile; indicare i punti di attacco
	Solo per dispositivi elettrici: Classe di protezione II
	Solo per dispositivi elettrici: non smaltire nei rifiuti domestici, affidare agli appositi servizi per lo smaltimento e raccolta differenziata! Inviare per il corretto riciclaggio.

2.4. Trasporto

ATTENZIONE

Rischio di danni

- Avere cura di proteggere la carrozzina dai danni durante il trasporto.

2.4.1. Spostamento

Utilizzare la console di comando per condurre a destinazione la carrozzina.

In alternativa, portare la carrozzina nella modalità a ruota libera (vedere il **§3.4.**) e spostarla utilizzando la barra di spinta.

IT

2.4.2. Trasporto in aereo

La carrozzina è dotata di batterie AGM a tenuta, che consentono di trasportarla in aereo (come un corpo unico). Per le procedure di movimentazione corrette, prima di prenotare il volo consultare tuttavia la compagnia aerea prescelta. Prima di affidare la carrozzina al personale aeroportuale, scollegare da essa la batteria; vedere il manuale di installazione.

2.4.3. Trasporto su veicoli, come bagaglio

⚠ AVVERTENZA

Rischio di lesioni e danni

- NON utilizzare la carrozzina come sedile in un veicolo; vedere il simbolo successivo.

- NON utilizzare la stessa cintura di sicurezza per il passeggero e per la carrozzina.
- Accertarsi che durante il trasporto la leva di ruota libera si trovi nella posizione frenata; vedere il **§ 3.4.**.

1. Utilizzare la console di comando per riportare la carrozzina in posizione stabile; vedere il **§ 3.5.3.**.
2. Rimuovere e fissare in un punto sicuro tutti gli accessori installati, come vassoi e apparecchi respiratori.
3. Introdurre la carrozzina nel bagagliaio del veicolo servendosi di una rampa:
   - Impostare la carrozzina sulla velocità più bassa.
   - Azionare il joystick per guidare la carrozzina in avanti sulle rampe e all'interno del veicolo. Camminare accanto alla carrozzina e seguirla mentre guida, ma NON camminare con essa sulle rampe.
   - Spegnere la console di comando.

4. Fissare saldamente al veicolo il telaio della carrozzina utilizzando il sistema di ancoraggio con cinghie (vedere la Figura 1).
5. Portare la carrozzina nella modalità di guida (applicando i freni di parcheggio) e verificare che la console di comando sia spenta.

Figura 1

2.5. Primo utilizzo e magazzinaggio

⚠ ATTENZIONE

Rischio di danni alla batteria

- Non lasciare mai scaricare completamente le batterie.
- Non interrompere il ciclo di ricarica; scollegare il caricabatterie soltanto quando le batterie sono completamente cariche.
- Avere cura di immagazzinare la carrozzina in un ambiente asciutto, per evitare la formazione di muffa o danni alla selleria; vedere inoltre il capitol 5..

Prima di utilizzare la carrozzina, accertarsi che le batterie siano state caricate completamente, verificando con il rivenditore se tale operazione è già stata effettuata o meno. Per la ricarica, attenersi alle relative istruzioni, riportate nel **§3.8.**.

3. Uso della carrozzina

⚠ AVVERTENZA

Rischio di lesioni

- Leggere anzitutto il capitolo precedente per familiarizzarsi con l'uso previsto. NON utilizzare la carrozzina senza avere letto e compreso a fondo tutte le istruzioni.
- Leggere inoltre le istruzioni riportate nel manuale della console di comando e in quello del caricabatterie!
- In caso di dubbi o domande, non esitare a rivolgersi al proprio rivenditore specializzato di zona, al proprio fornitore di cure sanitarie o a un consulente tecnico per un aiuto al riguardo.

IT

3.1. Primo utilizzo

⚠ ATTENZIONE

Rischio di lesioni e danni

- Tenere sempre conto del raggio di rotazione del poggiapiedi e della console di comando, per evitare di causare lesioni alle persone o danni materiali.
- Prima di mettersi in movimento, scollegare sempre il caricabatterie dalla carrozzina.

ⓘ Prima di utilizzare la carrozzina in luoghi affollati e potenzialmente pericolosi, accertarsi di avere una familiarità sufficiente con il suo funzionamento. Esercitarsi inizialmente in un'area ampia, aperta e con pochi passanti.

ⓘ Analizzare l'effetto degli spostamenti del baricentro sul comportamento della carrozzina, ad esempio quando si percorrono in salita, in discesa o trasversalmente superfici inclinate, oppure quando si superano eventuali ostacoli. Avvalersi del supporto di un assistente.

ⓘ Durante l'uso, la superficie della centralina di controllo diventa tiepida.

ⓘ Quando si procede in retromarcia, la velocità viene ridotta.

1. Accertarsi che
   - la carrozzina si trovi su una superficie piana;
   - la batteria sia completamente carica; vedere **§ 3.8.**;
   - il motore elettrico sia innestato; vedere il **§ 3.4.**;
   - la pressione degli pneumatici sia corretta (se applicabile); vedere il **§ 4.2.1.**;
   - la carrozzina sia regolata in funzione delle proprie esigenze e del proprio comfort, vedere il **§3.6.**;
   - la propria posizione di seduta sia corretta, vedere il **§ 3.5.2.**.
2. Attenersi alle istruzioni contenute nel manuale della console di comando.
3. Accendere la carrozzina.
4. Ruotare il comando della velocità portandolo sull'impostazione minima.
5. Familiarizzarsi con la guida e l'esecuzione delle regolazioni della carrozzina.
6. Se ci si sente sufficientemente sicuri, provare a guidare a una velocità maggiore.
7. Provare ora a svoltare procedendo in avanti e in retromarcia. Ripetere alcune volte questa sequenza.
8. Al termine delle manovre, accertarsi che la carrozzina si trovi in posizione stabile.
9. Spegnere la carrozzina.

3.2. Guida all'aperto

⚠ AVVERTENZA

Rischio di incidente: regolare il comportamento di guida e la velocità.

- Tenere conto del codice della strada in vigore localmente, che può differire da un Paese all'altro. Esso disciplina la guida sui marciapiedi e sulle strade asfaltate e non.
- Non condurre la carrozzina su strade con un traffico intenso.
- Tenere conto delle condizioni atmosferiche. Evitare la guida in condizioni di tempo umido, caldo estremo, neve, ghiaccio vetrato e temperature inferiori a zero gradi centigradi; vedere le specifiche tecniche nel capitolo 5..
- Anche con le luci accese, la carrozzina non è adatta per la guida su strade pubbliche in condizioni di scarsa visibilità (buio, nebbia e crepuscolo). Accertarsi di essere ben visibili anche nelle ore diurne, indossando indumenti fluorescenti e/o utilizzando luci proprie sul lato anteriore e posteriore della carrozzina.
- Prestare attenzione agli altri utenti della strada, per i quali la carrozzina può essere un ostacolo. Prestare particolare attenzione durante le svolte e la guida in retromarcia. Se non si ha familiarità con la guida in retromarcia, esercitarsi inizialmente in uno spazio aperto. Prima di svoltare, segnalare con gli appositi indicatori la direzione che si intende prendere.

- Nei passaggi stretti, tentare di procedere in linea retta per evitare di rimanere intrappolati.
- Tenere conto della distanza di frenata. Tenere conto del fatto che lo spazio di frenata dipende dalla velocità, dal fondo stradale, dalle condizioni climatiche, dalla pendenza e dal peso dell'utente.

3.2.1. Come affrontare pendii, cordoli, ostacoli o rampe

IT

⚠ ATTENZIONE

Rischio di lesioni

- Quando si è seduti sulla carrozzina, proteggersi allacciando una cintura di sicurezza.
- Prestare attenzione in presenza di strade con fondo sabbioso o cedevole, oppure con buche o fessure, in cui le ruote possono rimanere imprigionate e/o che possono ridurre la trazione delle ruote motrici.
- NON effettuare spostamenti su superfici inclinate, ostacoli, gradini o cordoli di dimensioni superiori a quelle specificate nel **§** *5.*.
- Avvicinarsi sempre ai cordoli dal lato anteriore.
- Non portare la carrozzina nella modalità a ruota libera mentre si trova su una superficie inclinata. In tal caso è possibile che la carrozzina inizi a muoversi, causando lesioni a sé e ad altri.
- Non utilizzare la carrozzina su scale mobili o fisse.
- Utilizzare soltanto rampe approvate da Vermeiren, e non superare il loro carico massimo.
- Per superare in sicurezza ostacoli o pendenze, mettere la carrozzina nella posizione di seduta più eretta.

ⓘ Quando ci si ferma su una superficie inclinata, il freno si aziona automaticamente per evitare che la carrozzina si muova in avanti o all'indietro.

⚠ ATTENZIONE

Rischio di danni

- Parcheggiare sempre la carrozzina elettrica su superfici piane e orizzontali e in punti facilmente accessibili.
- Se necessario, per superare un pendio, un ostacolo, un cordolo o una rampa accelerare la carrozzina prendendo una piccola rincorsa. Evitare tuttavia di sottoporre sé stessi o la carrozzina a un grande rinculo.
- Accertarsi che la carrozzina, una volta inclinata, non tocchi il suolo o la rampa.
- Non dimenticare che lo spazio di frenata in discesa può essere notevolmente superiore a quello in piano.

1. Iniziare a guidare come indicato al punto 1 del **§ 3.1.**.
2. Per fare superare alla carrozzina eventuali scale/scalini, utilizzare una rampa o un dispositivo di sollevamento. Se tali attrezzature non sono disponibili, è possibile sollevare manualmente la carrozzina; a tale scopo occorrono almeno due persone, che devono afferrare saldamente il telaio con entrambe le mani. Non afferrare la carrozzina dallo schienale, dal (o dai) poggiapiedi, dai braccioli o dalle ruote.
3. Per affrontare ostacoli o superfici inclinate:
   - Regolare la carrozzina portandola nella sua posizione più stabile, vedere il **§ 3.5.3.**.
   - Guidare alla velocità più bassa possibile per affrontare l'ostacolo o la pendenza.

3.3. Console di comando

⚠ ATTENZIONE

Rischio di lesioni o di danni

- Non dimenticare che la stabilità della carrozzina diminuisce quando la si porta dalla regolazione in posizione seduta eretta a quella inclinata.
- Accertarsi che intorno alla carrozzina sia disponibile uno spazio sufficiente per azionare lo schienale e il sedile.

ⓘ Le modalità di utilizzo della console di comando sono illustrate in un apposito manuale d'uso, fornito con la carrozzina. Se tale manuale manca, rivolgersi immediatamente al proprio rivenditore specializzato.
Prima di premere il pulsante di accensione/spegnimento, portare il joystick nella posizione di folle (centrale), poiché in caso contrario l'elettronica viene bloccata. Per rilasciare tale blocco occorre spegnere e riaccendere la console di comando.

3.3.1. Protezioni tecniche

La console di comando permette di controllare tutti i componenti e i motori elettrici di azionamento, allo scopo di regolare la posizione del corpo. Per garantire la sicurezza dell'utente ed evitare di danneggiare la carrozzina, i movimenti sono monitorati dall'elettronica. Ciò può dare luogo al blocco di alcuni movimenti, a riduzioni della velocità o ad arresti completi. Per ulteriori informazioni, consultare il manuale d'uso della console di comando.

Per evitare l'esaurimento accidentale delle batterie, la carrozzina è dotata di un sistema di spegnimento automatico. Questo sistema disattiva automaticamente la console di comando quando non la si utilizza per un certo tempo. Se ciò si verifica, è sufficiente riaccendere la console.

3.4. Freno e leva di ruota libera

IT

⚠ ATTENZIONE

Rischio di lesioni o di danni

- Azionare la leva di ruota libera soltanto quando la carrozzina è spenta. La leva di ruota libera deve essere azionata da un assistente. NON azionare MAI la leva dalla posizione seduta.
- Non utilizzare la modalità a ruota libera su pendii e superfici inclinate; vedere il simbolo presente sul motore elettrico:

ⓘ Accertarsi che la leva di ruota libera si trovi nella posizione frenata PRIMA di accendere la carrozzina. I freni elettromagnetici NON funzionano se la carrozzina si trova nella modalità a ruota libera. Tale condizione è indicata sulla console di comando. La guida non è possibile.

La carrozzina è dotata di freni elettromagnetici. Il funzionamento dei freni dipende dalla posizione della leva di ruota libera **(1)**.

I freni EM funzionano in modo automatico solo se la leva di ruota libera **(1)** si trova nella posizione di frenata. In tal caso i freni iniziano a frenare se:

- la carrozzina è spenta;
- la carrozzina è accesa e il joystick viene rilasciato.

Il rilascio del joystick causa l'arresto progressivo della carrozzina e l'attivazione dei freni.

3.4.1. Azionamento della leva di ruota libera

	Per portare la carrozzina nella modalità a ruota libera, ruotare la leva sul simbolo per la folle. A questo punto il motore elettrico è scollegato. È possibile spostare manualmente la carrozzina.
	Per collegare il motore elettrico alla trasmissione, ruotare la leva sul simbolo di marcia. Questa operazione deve essere effettuata prima di avviare la carrozzina.
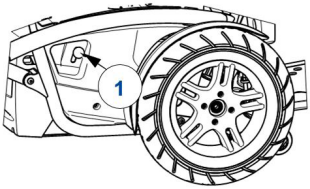	

3.5. Trasferire il paziente da/verso la carrozzina.

⚠ ATTENZIONE

Rischio di lesioni o di danni

- Nel caso in cui non si riesca a eseguire il trasferimento in modo sicuro, chiedere assistenza.
- Non stare in piedi sui pedane.

3.5.1. Trasferimento

1. Posizionare la carrozzina il più vicino possibile alla sedia, alla poltrona o al letto verso il quale si desidera trasferire il paziente.
2. Inserire i freni ruotando la leva di ruota libera fino alla posizione frenata; vedere il **§ 3.4.**.
3. Utilizzare la console di comando per portare lo schienale e il sedile nella posizione di seduta; vedere il manuale d'uso della console.
4. Ripiegare le pedane verso l'alto per evitare di reggersi in piedi sopra di esse.
5. Se necessario, ruotare un bracciolo all'indietro / verso l'alto per liberare spazio; vedere il **§ 3.6.3.**.
6. Trasferirsi sulla/dalla carrozzina utilizzando la forza delle proprie braccia o con l'ausilio di uno (o più) assistenti o di un dispositivo di sollevamento.

3.5.2. Posizione di seduta sulla carrozzina

1. Sedersi sul sedile con la parte inferiore della schiena contro lo schienale.
2. Ruotare il (o i) poggiapiedi verso il basso e appoggiarvi i piedi.
3. Se applicabile, ruotare i braccioli verso il basso.
4. Accertarsi che la parte superiore delle gambe sia orizzontale e che i piedi si trovino in una posizione confortevole. Effettuare le regolazioni eventualmente necessarie.
5. Verificare che le braccia siano flesse e appoggiate in modo confortevole sulle imbottiture dei braccioli. Effettuare le regolazioni eventualmente necessarie.

IT

3.5.3. Regolazione sulla posizione più stabile

Per il trasporto, e quando occorre affrontare eventuali ostacoli, occorre regolare la carrozzina in modo da aumentarne al massimo la stabilità:

- Sedile in posizione orizzontale
- Schienale verticale
- Braccioli nella posizione più bassa
- Pedana ripiegata verso l'alto o regolata su una posizione più alta, per evitare il contatto con eventuali ostacoli.
- Console di comando ruotata verso l'interno

3.6. Regolazioni per il comfort

⚠ ATTENZIONE

Rischio di lesioni o di danni

- Le regolazioni per il comfort indicate di seguito possono essere eseguite da assistenti o badanti. Tutte le altre regolazioni vengono eseguite dal rivenditore specializzato in base alle istruzioni di installazione; vedere la premessa.
- Prestare attenzione per evitare che dita, indumenti e fibbie rimangano intrappolati durante le regolazioni.

3.6.1. Cintura di sicurezza

Allacciare la cintura di sicurezza facendo scattare la fibbia nel ricevitore. Se necessario, regolare la lunghezza delle cinghie.

Per aprire la cintura di sicurezza, premere il pulsante rosso.

3.6.2. Console di comando

La console di comando è dotata di un sistema girevole che permette di ruotarla in direzione orizzontale verso destra/sinistra.

Afferrare il supporto **(2)** situato sotto la console di comando e portarlo nella posizione desiderata spostandolo verso destra/sinistra.

3.6.3. Braccioli

3.6.3.1. Posizione:

È possibile ruotare i braccioli all'indietro (verso l'alto) per rendere più agevole i trasferimenti sul/dal sedile.

1. Spingere lentamente verso il basso la leva **(3)** del morsetto dentato **(4)**. Il bracciolo viene sbloccato (nella posizione più bassa).
2. Ruotare il bracciolo verso l'alto / all'indietro fino a fine corsa.
3. Tirare verso l'alto la leva **(3)** per chiudere il morsetto dentato. Il bracciolo è bloccato nella posizione di fine corsa.

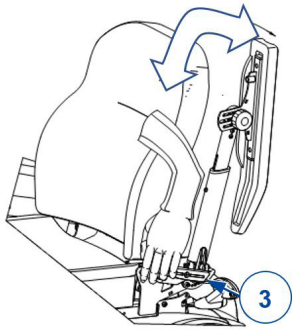

IT

3.6.3.2. Angolazione:

La stessa procedura consente di variare l'angolazione dei braccioli:

1. Ripetere le operazioni illustrate al precedente punto 1.
2. Trattenere quindi il bracciolo nella posizione desiderata, bloccandolo allo stesso tempo con la leva **(3)**.
3. Ripetere l'operazione per il secondo bracciolo.
4. Accertarsi che entrambi i braccioli abbiano la stessa angolazione.
5. Accertarsi che entrambi i braccioli siano fissati saldamente.

3.6.4. Imbottitura dei braccioli

È possibile regolare l'altezza (in modo continuo) e l'angolazione (a passi da 7,5°) delle imbottiture **(5)** dei braccioli:

1. Ruotare di qualche giro in senso antiorario la manopola a stella **(6)**. Per regolare l'angolazione, fare compiere almeno quattro giri.
2. Per regolare l'altezza dell'imbottitura del bracciolo, tirarla/spingerla leggermente.
3. Trattenere l'imbottitura del bracciolo all'angolazione desiderata.
4. Ruotare in senso orario la manopola a stella fino a serrarla manualmente.
5. Ripetere l'operazione per la seconda imbottitura del bracciolo.
6. Accertarsi che entrambe le imbottiture dei braccioli siano fissate saldamente.

3.6.5. Cinghia toracica

⚠ ATTENZIONE

Rischio di lesioni

- Posizionare la cinghia toracica in modo che il busto prema sullo schienale e non siano possibili movimenti involontari del busto.
- Le braccia dell'utente non devono essere bloccate con la cinghia toracica.
- Poiché l'uso della cinghia toracica può limitare la respirazione, la cinghia deve essere utilizzata consultando il parere del paziente.

A protezione durante la funzione verticalizzante e di sollevamento la sedia è dotata di cinghia toracica sullo schienale superiore. Sovrapporre i singoli passanti della cinghia toracica e premerli saldamente gli uni sugli altri. La cinghia toracica è fissata da un sistema di chiusura con veltro.

3.6.6. Altezza dello schienale

Per regolare l'altezza dello schienale (senza gradini, gamma di 110 mm):

1. Allentare le 4 manopole a stella **(20)**.
2. Fare scorrere lo schienale su/giù fino alla posizione desiderata.
3. Serrare nuovamente le manopole a stella. Accertarsi che lo schienale sia ben fissato.

IT

Le pelli laterali opzionali non sono compatibili con la posizione inferiore dello schienale.

3.6.7. Sospensioni

La compressione delle sospensioni può essere regolata per migliorare il comfort del paziente. La sospensione è collocata sul retro della carrozzina elettrica, dietro l'alloggiamento della batteria.

- Ruotando l'anello di regolazione **(18)** verso sinistra, l'estensione della molla aumenterà e la sospensione sarà meno morbida.
- Ruotando l'anello di regolazione **(18)** verso destra, l'estensione della molla diminuirà e la sospensione sarà più morbida.

3.7. Funzione verticalizzante e di sollevamento

⚠ AVVERTENZA

Rischio di lesioni

- La funzione verticalizzante e di sollevamento deve essere utilizzata sempre con la supervisione di una seconda persona.
- La funzione verticalizzante non deve essere usata se la cintura toracica e i supporti ginocchia sono stati messi in sicurezza. Il produttore non è responsabile dell'uso della funzione verticalizzante e di sollevamento senza cinghia toracica e protezione per le ginocchia.
- La funzione verticalizzante e di sollevamento deve essere utilizzata solo se la carrozzina si trova su una superficie piana con tutte le 4 ruote (e durante l'uso sulle due ruote di stabilizzazione).
- Verificare che nell'area di azione della funzione di sollevamento non si trovino oggetti, persone o parti del corpo, poiché in caso contrario si potrebbero verificare danni o lesioni.
- Accertarsi che il cavo del comando durante la funzione di sollevamento non sia teso, poiché in caso contrario il prodotto potrebbe essere danneggiato.
- La sedia deve essere spostata solo in posizione eretta. È vietate spostarsi durante la funzione verticalizzante e di sollevamento. La marcia ridotta può essere utilizzata solo per correzioni della posizione dopo aver eseguito la funzione verticalizzante e di sollevamento.
- Allentare la cinghia toracica e la protezione per le ginocchia solo quando la sedia è stata riportata in posizione eretta.

La carrozzina con funzione verticalizzante e di sollevamento è stata programmata con alcuni ulteriori vincoli al fine di garantirne la sicurezza:

- La guida alla massima velocità è possible solo quando le pedane sono posizionate ad un’angolazione maggiore di 6°. Per prevenire danni alle pedane o ai supporti delle ruote, la velocità si abbassa automaticamente quando le pedane sono posizionate ad un’angolazione inferiore.
- La regolazione della verticalizzazione è possible solo quando le pedane e lo schienale sono posizionati nella posizione standard. Nel caso in cui lo schienale fosse inclinato o le pedane alzate, il sedile può essere regolato fino a formare un angolo 180°.
- Non è possible sollevare le pedane quando il sedile è stato alzato in preparazione alla posizione verticalizzante.

Rispettare la successione per l'uso della funzione verticalizzante e di sollevamento:

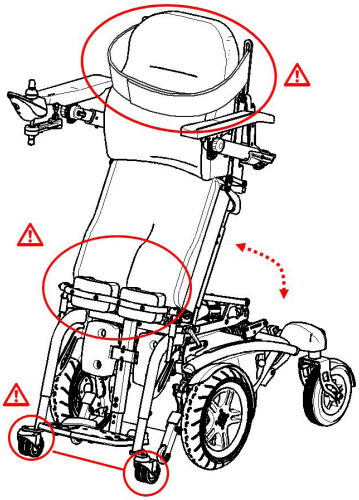

1. Raggiungere la posizione desiderata con la sedia.
2. Assicurarsi che la carrozzina sia stabile. Se necessario, spostarlo nella posizione desiderata.
3. Disattivare l'elettronica di comando.
4. Inserire la protezione per le ginocchia (o farla inserire).
5. Verificare che i piedi si trovino in posizione piana sulla pedana.
6. Inserire la cinghia toracica (o farla inserire).
7. Controllare che i braccioli siano in posizione.
8. Attivare l'elettronica di comando e selezionare la funzione verticalizzante e di sollevamento.
9. Tirare indietro o premere in avanti il joystick per eseguire la relativa funzione.

IT

Verificare che durante l'uso della funzione di sollevamento la sedia a rotelle si trovi sulle ruote di stabilizzazione sotto la pedana. Le ruote anteriori si sollevano di circa 10 mm da terra. Per correggere la direzione la sedia a rotelle viene spostata tramite le ruote di stabilizzazione e le ruote posteriori. Le funzioni di guida sono disponibili solo in modo limitato.

3.8. Stato e ricarica delle batterie

⚠ AVVERTENZA

Rischio di lesioni e di danni da incendio

- Utilizzare esclusivamente il caricabatterie fornito con la carrozzina. L'uso di qualunque altro caricabatterie può essere pericoloso (pericolo di incendio).
- Il caricabatterie è studiato unicamente per caricare le batterie fornite con la carrozzina, e nessun'altra.
- Non effettuare alcun adattamento dei componenti forniti, come cavi, spinotti o caricabatterie. Non aprire mai la batteria e non modificarne i punti di collegamento.

- Proteggere batterie e caricabatterie da fiamme, temperature basse ed elevate (vedere il capitolo 5.), umidità, luce solare diretta e urti violenti (ad esempio cadute). NON utilizzare a batteria se è stata esposta a tali condizioni.
- Caricare la batteria con il caricabatterie; eseguire l'operazione al coperto, in un'area ben ventilata e fuori dalla portata dei bambini.
- Prima di caricare le batterie della carrozzina, leggere le istruzioni per l'uso del caricabatterie da utilizzare. Per maggiori informazioni, rivolgersi al proprio rivenditore specializzato o consultare il sito Web di Vermeiren all'indirizzo http://www.vermeiren.com/ .

⚠ ATTENZIONE

Rischio di danni

- L'autoscarica delle batterie e la corrente di riposo delle utenze collegate scaricano lentamente le batterie. Se la si scarica completamente, la batteria può danneggiarsi irreparabilmente. Avere pertanto cura di ricaricare per tempo le batterie (vedere il manuale della console di comando):
  - In caso di uso intensivo (lunghi percorsi, uso quotidiano): Effettuare la ricarica subito dopo l'uso.
  - Uso medio (percorsi brevi, uso quotidiano o alcune volte alla settimana): Effettuare la ricarica quando l'indicatore della batteria mostra una carica residua del 50%.
  - Uso occasionale o magazzinaggio: Effettuare la ricarica una volta alla settimana.
- Leggere le istruzioni per il rimessaggio e la manutenzione riportate nel **§**4. e le informazioni tecniche di dettaglio contenute nel **§**5..
- Scollegare il caricabatterie soltanto quando la batteria è completamente carica. Verificare i seguenti simboli sul caricabatterie.

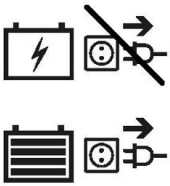

- Non caricare le batterie a temperature inferiori a 0 °C. Avviare la ricarica soltanto dopo averle trasferite in un ambiente più caldo.
- Mantenere il punto di collegamento del caricabatterie libero da polvere e altri contaminanti.
- In caso di problemi che impediscano di caricare la batteria secondo le istruzioni riportate

di seguito, rivolgersi al proprio rivenditore specializzato.

- Per istruzioni sulle modalità di sostituzione delle batterie, vedere il manuale di installazione.

Per tutte le informazioni relative all'indicazione dello stato delle batterie, consultare il manuale della console di comando.
Quando non lo si utilizza, si consiglia di scollegare il caricabatterie dalla rete elettrica. Tale accorgimento evita consumi energetici superflui.

IT

Per caricare la batteria:

1. Collegare ANZITUTTO il caricabatterie a una presa elettrica a 230 Vc.a. Collegare il caricabatterie direttamente alla presa di alimentazione, senza prolunghe (né timer).
2. Collegare l'adattatore al punto di ricarica della console di comando.
3. Attendere che la batteria sia completamente carica. Per maggiori informazioni, consultare il manuale del caricabatterie.
4. Scollegare il caricabatterie
5. Scollegare il caricabatterie dalla presa, lasciarlo raffreddare e riporlo in un luogo asciutto.

4. Manutenzione

Una cura regolare garantisce che la carrozzina rimanga in perfette condizioni di funzionamento. Per il manuale di manutenzione, fare riferimento al sito Web di Vermeiren all'indirizzo www.vermeiren.com.

4.1. Punti di manutenzione

ATTENZIONE

Rischio di lesioni e danni

- Riparazioni e sostituzioni devono essere eseguite esclusivamente da personale con un'opportuna formazione e utilizzando unicamente ricambi originali Vermeiren.

L'ultima pagina di questo manuale contiene un modulo di registrazione che consente ai concessionari autorizzati di registrare ogni intervento di assistenza.
La frequenza dell'assistenza dipende dalla frequenza e dall'intensità dell'uso. Concordare con il proprio rivenditore un calendario comune per le attività di ispezione / manutenzione / riparazione.

Per quanto concerne la manutenzione, leggere le istruzioni per l'uso del caricabatterie utilizzato.

4.1.1. Prima di ciascun utilizzo

Verificare i seguenti punti:

- Tutti i componenti: presenza, integrità e assenza di usura.
- Tutti i componenti: pulizia, vedere il **§4.2.2.**.
- Ruote, sedile, poggiapolpacci, braccioli, pedana e poggiatesta (se presente): fissaggio corretto.
- Stato delle batterie: ricarica secondo necessità, vedere il **§3.8.**.
- Console di comando, batteria, modulo di alimentazione, motori elettrici, caricabatterie, luci e relativi cavi: assenza di danni quali fili sfilacciati, spezzati o esposti.
- Condizioni delle ruote / degli pneumatici: vedere il **§ 4.2.1.**;
- Condizioni dei componenti del telaio: assenza di deformazioni, instabilità, punti deboli o raccordi allentati
- Sedile, schienale, poggiatesta (se presente) e imbottiture di braccioli e poggiapolpacci: assenza di usura eccessiva (come ammaccature, danni o lacerazioni).

Rivolgersi al proprio rivenditore specializzato per le riparazioni o i ricambi eventualmente necessari.

4.1.2. Annualmente o con maggiore frequenza

Almeno una volta all'anno, o con maggiore frequenza, richiedere al proprio rivenditore specializzato un intervento di ispezione e manutenzione della carrozzina. La frequenza minima di manutenzione dipende dall'uso, e deve pertanto essere concordata con il proprio concessionario autorizzato.

4.1.3. In caso di inutilizzo

Avere cura di immagazzinare la carrozzina in un ambiente asciutto, per evitare la formazione di muffa o danni alla selleria; vedere inoltre il capitol 5..

In caso di rimessaggio prolungato della carrozzina, occorre comunque caricare ogni mese le batterie. Durante tali periodi, è inoltre possibile lasciare il caricabatterie collegato alla batteria e alla rete elettrica. Per ulteriori informazioni, vedere il **§ 3.8.**.

IT

4.2. Istruzioni per la manutenzione

4.2.1. Ruote e pneumatici

Il funzionamento corretto dei freni dipende dallo stato degli pneumatici, e può variare a seconda dell'usura e dell'eventuale contaminazione (acqua, olio, fango e così via).

Tenere pulite le ruote da fili, capelli, sabbia e fibre.

Verificare il profilo degli pneumatici. Se la profondità del battistrada è inferiore a 1 mm, occorre sostituire gli pneumatici. A tale scopo, rivolgersi al proprio rivenditore specializzato.

Gonfiare ciascuno pneumatico alla pressione corretta (facendo riferimento all'indicazione riportata sul medesimo).

Per istruzioni sulle modalità di sostituzione degli pneumatici, vedere il manuale di installazione.

4.2.2. Pulizia

ATTENZIONE

Rischio di danni da umidità

- Non pulire la carrozzina con manichette o pulitrici ad alta pressione.
- Tenere pulita la console di comando e proteggerla dall’acqua e dalla pioggia.

Strofinare tutti i componenti rigidi della carrozzina con un panno umido (non zuppo). Se necessario, utilizzare un detergente delicato, adatto per smalti e materiali sintetici.

È possibile pulire la selleria con acqua tiepida e un detergente delicato. Non utilizzare detergenti abrasivi per la pulizia.

Tenere pulite e libere da accumuli di polvere le aperture di ventilazione del caricabatterie. Rimuovere la polvere soffiandola via e, se necessario, pulire l'involucro del caricabatterie con un panno leggermente inumidito.

4.2.3. Disinfezione

⚠ ATTENZIONE

Rischio di danni

- La disinfezione deve essere eseguita esclusivamente da personale con un'opportuna formazione. Consultare il proprio rivenditore specializzato.

4.3. Soluzione dei problemi di funzionamento

Anche se si utilizza la carrozzina nel modo corretto, è comunque possibile che si verifichi un problema tecnico. In tal caso, rivolgersi al rivenditore specializzato della propria zona.

⚠ AVVERTENZA

Rischio di lesioni e danni

- NON tentare MAI di riparare personalmente la carrozzina.
- Per i guasti che interessano la console di comando, occorre rivolgersi al proprio rivenditore specializzato, che stabilirà se la console ha bisogno di essere riprogrammata.

In caso di guasto, la console di comando visualizza un apposito codice.

ⓘ Per una panoramica di tutti i codici di guasto della console di comando, leggere il suo manuale.

I sintomi indicati di seguito possono segnalare un problema grave. Rivolgersi pertanto sempre al proprio rivenditore specializzato se si rileva una qualunque delle seguenti anomalie:

- Rumori strani;
- Cablaggi elettrici sfilacciati/danneggiati;
- Connettori incrinati o spezzati;

- Usura irregolare del battistrada di uno pneumatico;
- Movimenti a scatti;
- Tendenza della carrozzina a deviare lateralmente;
- Gruppi ruota danneggiati o spezzati.
- Mancata accensione della carrozzina (fusibile bruciato);
- Carrozzina accesa ma che non reagisce ai comandi di movimento, vedere **4.3.1.**.

IT

4.3.1. Protezione contro i sovraccarichi

Per proteggerlo contro i sovraccarichi, il motore elettrico viene automaticamente disattivato nei seguenti casi:

- guida in salita o in discesa su superfici inclinate con pendenza superiore a quella massima indicata nel capitolo 5..
- carico nominale superiore al limite massimo.

Per riprendere a utilizzare la carrozzina, portare il joystick in folle, rimuovere il sovraccarico e attendere che il motore elettrico si sia raffreddato.

4.4. Durata prevista

La carrozzina è costruita in modo da permettere una durata media di vita di 5 anni. Tale valore aumenta o diminuisce a seconda della frequenza di utilizzo, delle condizioni di guida e della manutenzione.

4.5. Utilizzi successivi

Prima di ogni utilizzo successivo, fare disinfettare, ispezionare e sottoporre a manutenzione la carrozzina secondo le istruzioni dei **§ 4.1.** e **§ 4.2.** .

4.6. Fine vita

A fine vita, occorre smaltire la carrozzina conformemente alla legislazione ambientale locale. Il modo migliore per farlo consiste nello smontare la carrozzina per agevolare il trasporto dei componenti riciclabili.

4.7. Garanzia

La garanzia di questo prodotto è soggetta ai termini e alle condizioni generali di ogni paese.

5. Specifiche tecniche

I dettagli tecnici riportati di seguito sono validi soltanto per la carrozzina oggetto del manuale, con le impostazioni standard e in condizioni ambiente ottimali. Durante l'uso, tenere conto di questi dati di dettaglio. I valori indicati non sono più validi se la carrozzina ha subito modifiche o danni, oppure presenta un livello elevato di usura. Non dimenticare che le prestazioni di guida risentono della temperatura e dell'umidità ambiente, della pendenza (guida in salita/discesa), del tipo di superficie e dello stato della batteria.

Marchio	**Vermeiren**
Gruppo prodotto	**Carrozzina elettrica, Classe B**
Tipo	**Timix SU**
Descrizione	**Dimensioni**
Peso massimo dell'utente	130 kg
Lunghezza complessiva con poggiapiedi	1260 mm
Larghezza complessiva (in base alla larghezza del sedile)	635 mm 670 mm
Altezza complessiva	1120 mm
Lunghezza quando ripiegata o smontata (senza pedane, console rivolta verso l'interno, poggiapiedi con profondità standard)	Non applicabile
Massa totale	160,30 kg
Massa del componente più pesante	Non applicabile

Marchio	**Vermeiren**
Gruppo prodotto	**Carrozzina elettrica, Classe B**
Tipo	**Timix SU**
Descrizione	**Dimensioni**
Consumo energetico*	6 km/h: Circa 63 km 10 km/h: Circa 40 km 14 km/h: Circa 39 km
Pendenza nominale	9°
Superamento degli ostacoli	100 mm
Velocità massima in avanti	6 km/h 10 km/h 14 km/h
Distanza di frenata min. partendo dalla velocità max.	6 km/h : 1 m 10 km/h : 2,1 m 14 km/h : 3,9 m
Basculamento del sedile	3,5° - -84,5°
Profondità del sedile regolabile	395 mm - 470 mm
Larghezza effettiva del sedile	400 mm 450 mm
Altezza da terra del sedile	540 mm
Angolazione dello schienale	11° - 30°
Altezza dello schienale	510 - 620 mm
Distanza tra pedana e sedile	305 - 465 mm
Angolo fra le gambe e la superficie del sedile	0° - 96,5°
Angolazione della pedana	90°
Altezza dall'appoggia polpacci al sedile (misurata al centro del cuscino)	155 - 210 mm
Altezza dal piatto pedana al supporto ginocchio (misurata al centro del cuscino; posizione minima della pedana in lunghezza)	340 - 460 mm
Profondità supporto ginocchio	60 - 120 mm
Angolo bracciolo	Da 11° a 26° 101° (ribaltata)
Raggio di sterzata minimo	Circa 1320 mm
Ampiezza d'inversione	1300 mm
Luce libera da terra	80 mm

Marchio	**Vermeiren**
Gruppo prodotto	**Carrozzina elettrica, Classe B**
Tipo	**Timix SU**
Descrizione	**Dimensioni**
Diametro delle ruote posteriori	230 x 70 mm aria
Diametro delle ruote anteriori	Profilo di guida: 350 x 70 mm aria Profilo di blocco: 342 x 70 mm aria
Pressione di gonfiaggio pneumatici **	Max. 3,5 bar
Batteria min.	2 x 12V AGM / 80 Ah / C20
Motori elettrici di trazione	6 km/h: 2 x 220W 10 km/h: 2 x 350W 14 km/h: 2 x 550W Con sistema frenante elettromagnetico
Fusibile	150 AMP
Caricabatterie	8A ; IP21 ; Classe di isolamento II
Livello di rumore	< 65 dB**(A)**
Grado di protezione	IPX4
Prove di resistenza a norma	ISO 7176-8
Prove del sistema di alimentazione e controllo a norma	ISO 7176-14
Infiammabilità della selleria a norma	EN 1021-2:2006
Conformità EMC	ISO 7176-21
Temperatura per utilizzo e conservazione	+5°C - +41°C
Temperatura ambiente per l'elettronica	-10°C to +40°C
Umidità per utilizzo e conservazione	30% - 70%

La casa produttrice si riserva il diritto di apportare modifiche tecniche. Tolleranza misurazioni +- 15 mm / 1,5 kg / 1,5° .
*** L'autonomia teorica si riduce se la carrozzina viene utilizzata spesso su superfici inclinate o terreni sconnessi, oppure per superare cordoli.**
**** Poiché è possibile utilizzare pneumatici differenti, prendere nota della pressione di esercizio corretta per quelli in uso. Per altri valori del diametro degli pneumatici, rivolgersi al proprio rivenditore specializzato.**

IT

Service registration form

This product (name): ……..

was inspected (I), serviced (S), repaired (R) or disinfected (D):

By (stamp): Kind of work: I / S / R / D Date:	By (stamp): Kind of work: I / S / R / D Date:	By (stamp): Kind of work: I / S / R / D Date:
By (stamp): Kind of work: I / S / R / D Date:	By (stamp): Kind of work: I / S / R / D Date:	By (stamp): Kind of work: I / S / R / D Date:
By (stamp): Kind of work: I / S / R / D Date:	By (stamp): Kind of work: I / S / R / D Date:	By (stamp): Kind of work: I / S / R / D Date:
By (stamp): Kind of work: I / S / R / D Date:	By (stamp): Kind of work: I / S / R / D Date:	By (stamp): Kind of work: I / S / R / D Date:
By (stamp): Kind of work: I / S / R / D Date:	By (stamp): Kind of work: I / S / R / D Date:	By (stamp): Kind of work: I / S / R / D Date:

VERMEIREN GROUP
Vermeirenplein 1/15
2920 Kalmthout
Belgium
www.vermeiren.com

Version: H, 2024-08
Basic UDI-DI: 5415174122127TimixSUPT
All rights reserved, including translation.

VERMEIREN
we care **for you**